PRZEKRÓJ 1–1 Skala 1:50

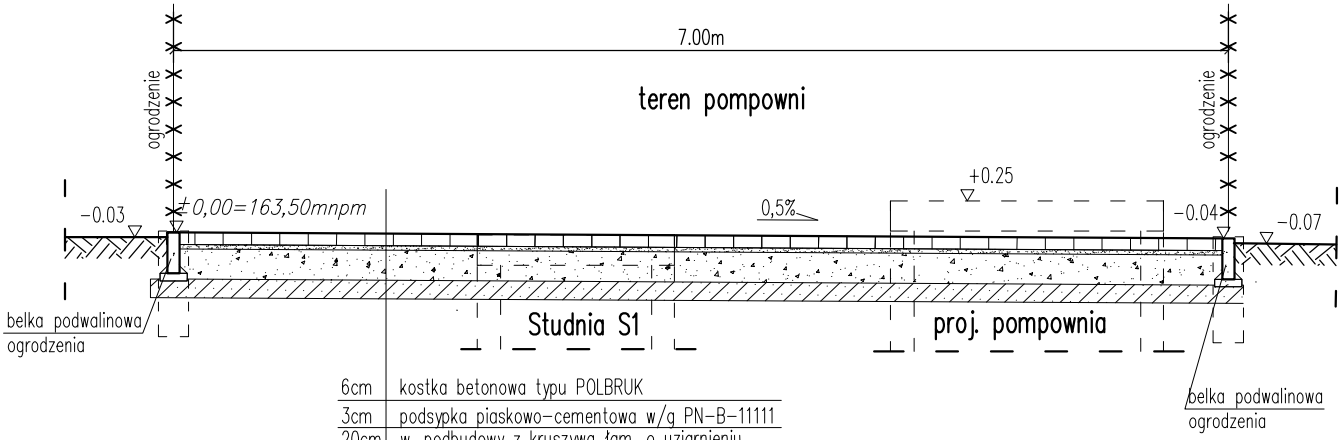

6cm	kostka betonowa typu POLBRUK
3cm	podsypka piaskowo–cementowa w/g PN–B–11111
20cm	w. podbudowy z kruszywa łam. o uziarnieniu 0:63mm stabil. mech. w/g PN–S–06102:97
12cm	w–wa pomocnicza z pospółki

KONSTRUKCJA NAWIERZCHNI CHODNIKA
Skala 1:25

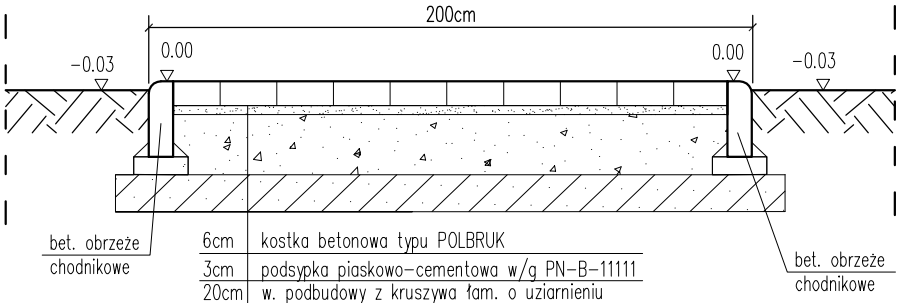

6cm	kostka betonowa typu POLBRUK
3cm	podsypka piaskowo–cementowa w/g PN–B–11111
20cm	w. podbudowy z kruszywa łam. o uziarnieniu 0:63mm stabil. mech. w/g PN–S–06102:97
12cm	w–wa pomocnicza z pospółki

Szczegół połączenia chodnika z jezdnią 1:10

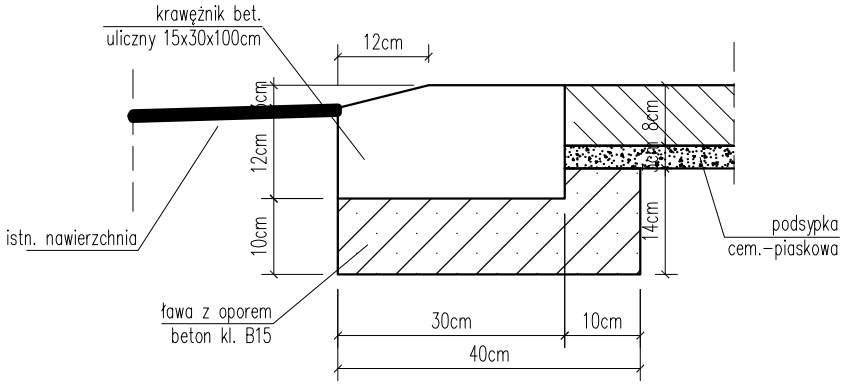

Uwaga:

1. Grubość warstwy pomocniczej z pospółki ustalić w zależności od miąszości humusu

WBP Zabrze sp. z o.o.

ZAMAWIAJĄCY	GMINA NAMYSŁÓW						
TYTUŁ PROJEKTU	Opracowanie kompletnych dokumentacji technicznych budowy sieci kanalizacji sanitarnych w ramach przedsięwzięcia "Rozwiązanie problemów gospodarki wodno–ściekowej w powiecie namysłowskim" Część 3 w lokalizacji: Smarchowice Małe, Krzyków, Jakubowice, Idzikowice						
FAZA PROJ.	PROJEKT WYKONAWCZY						
TYTUŁ RYS.	POMPOWNIA PK–1, KONSTRUKCJA NAWIERZCHNI						
	IMIĘ I NAZWISKO	NR UPRAW.	SPECJALNOŚĆ	PODPIS	ZESPÓŁ	SKALA	DATA
PROJEKTANT	inż. Michał Kędzierski	10–741/6/66	drogowa			1:50/25/10	04.2009
WYKONAŁ	mgr inż. Ireneusz Kowalczyk	OPL/03114/H00S/07	inst.–inż.(san)		NR RYS.	Ze–5144/C/2/1.2	

"Wszelkie prawa zastrzeżone. Żadna część tego rysunku nie może być kopiowana w żadnej formie ani żadnymi metodami ręcznymi, mechanicznymi i elektronicznymi łącznie z wykorzystaniem systemów przetwarzania i odtwarzania informacji bez pisemnej zgody WBP Zabrze Sp. z o.o.